открытое акционерное общество

АВТОГИДРОПОДЪЕМНИК

ДОЛГОВЕЧНОСТЬ БЕЗОПАСНОСТЬ НАДЕЖНОСТЬ

ПОДЪЕМНИК СТРЕЛОВОЙ САМОХОДНЫЙ

ПСС-141.18/9-7,5 на шасси КАМАЗ-65115

Подъемник стреловой самоходный ПСС-141.18/9-7,5 предназначен для обслуживания и ремонта мостов, набережных и подпорных стенок (на горных автодорогах).

Подъемник может использоваться для ведения специальных работ в период строительства, для установки датчиков во время испытания мостов, для зачистки поверхностей, ремонте и покраски мостов в период эксплуатации и при других работах, требующих доставки людей и оборудования ниже уровня стоянки машины .

Подъемник может выполнять работы при температуре от - 40°С до + 40°С и при скорости ветра на высоте до 10 м не более 10 м/с.

Климатическое исполнение - У, категория размещения 1 по ГОСТ 15150-69; 1-3 ветровой район России в соответствии с ГОСТ 1451-77.

ЗОНА ОБСЛУЖИВАНИЯ

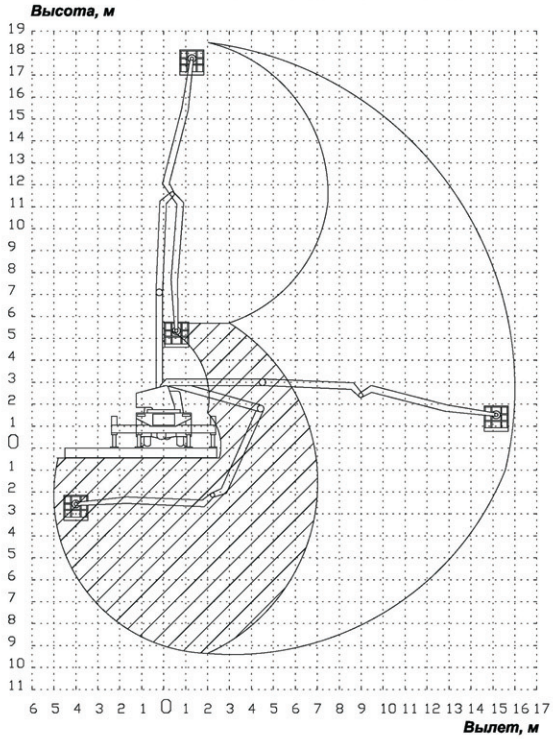

ТЕХНИЧЕСКИЕ ХАРАКТЕРИСТИКИ

Наименование параметра	Значение
Конструкция рабочего оборудования	3-х коленная стрела с люлькой
Грузоподъемность, кг	300
Рабочая высота подъема, м	18
Вылет, м	16
Глубина опускания, м	9
Вылет под мост, м	7,5
Время подъема на наибольшую высоту, с.	190
Угол поворота, град	без ограничений
Максимальная частота вращения поворотной части, об/мин	0,5
Место управления	дистанционное и в люльке
Способ управления	электрогидравлический пропорциональный
Опорный контур, max, м продольный поперечный	 5,20 4,56 или 2,06
Габариты в транспортном положении, м длина ширина высота	 10,50 2,50 3,95
Базовое шасси	КАМАЗ-65115
Колесная формула	6 × 4
Двигатель (тип, марка)	дизельный, Cummins
Полная масса, кг	17400

196105, г. Санкт-Петербург, ул. Благодатная, 71
тел.: (812) 388-32-53, 388-28-18, 388-17-12
e-mail: agp.spb@mail.ru http: //www.agp.net.ru